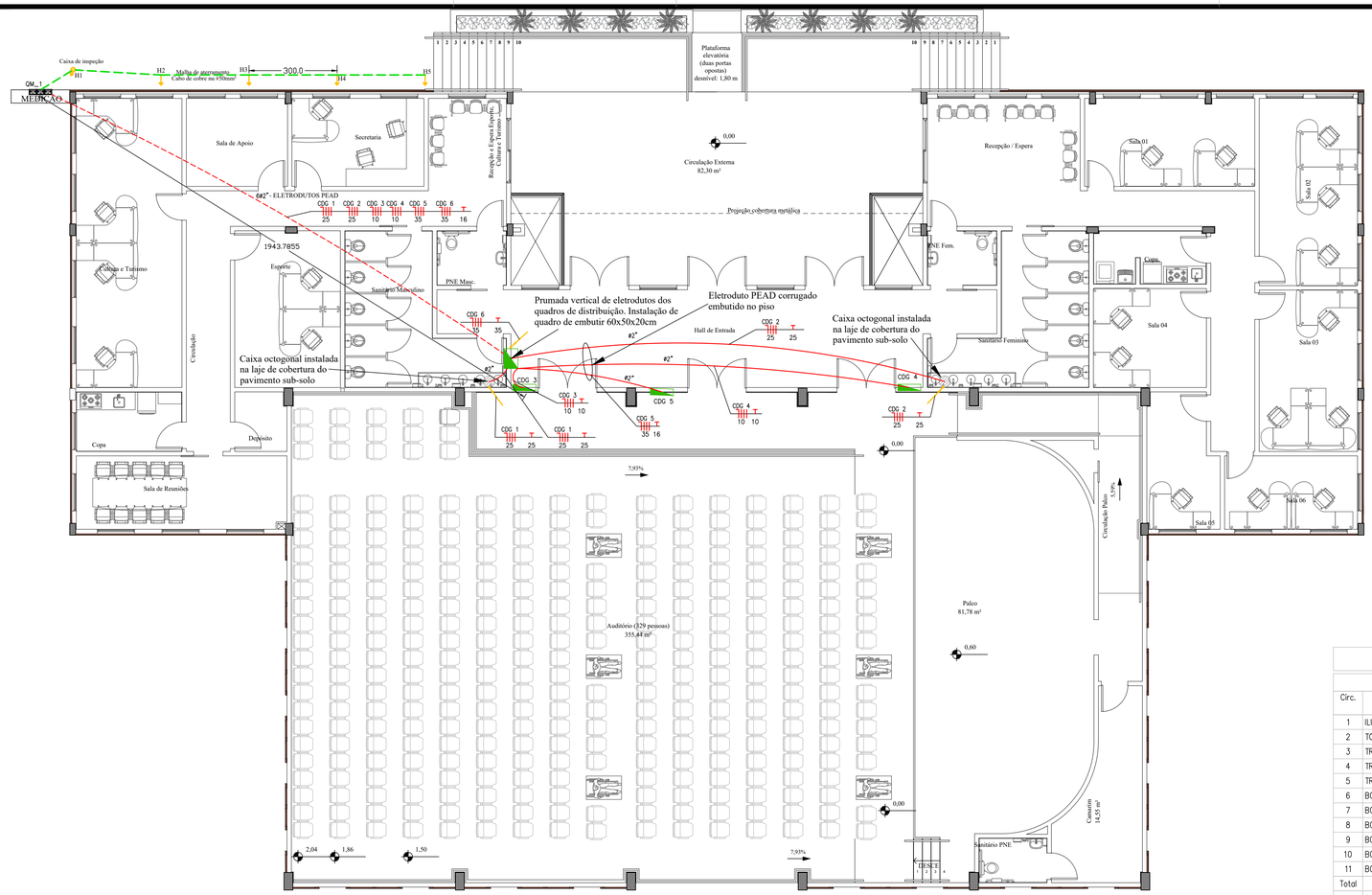


PLANTA BAIXA TERREO - ALIMENTADORES DE ENERGIA
ESCALA: 1/100

## LEGENDA:

- CAIXA DE INSPEÇÃO DO ATERRAMENTO
- CAIXA OCTOGONAL EMBUTIDA NA LAJE
- HASTE DE ATERRAMENTO
- QUADRO DE DISTRIBUIÇÃO (VER MEMORIAL)
- QUADRO DE MEDIÇÃO (VER PROJETO DA ENTRADA)
- CABO DE COBRE NÚ 50MM² ENTERRADO
- ELÉTRICA-ELETRODUTO PEAD EMBUTIDO NO PISO
- TUBO QUE DESCE (UNIFILAR)
- NEUTRO, FASE, TERRA

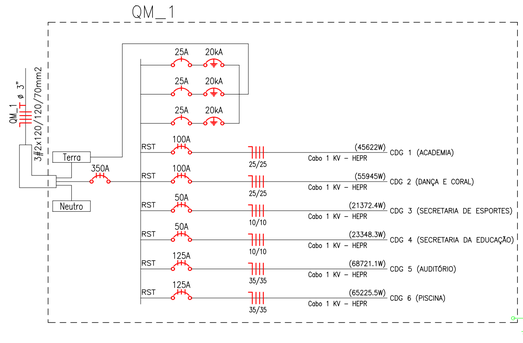


## Quadro de Cargas

QM_1

| Circ. | Descrição | Qd.Distr. W | Pot. W | Fat. Pot. | Pot. V.A | Demanda (%) | Fases R S T | Tensão V | Ip A | Prot. A | Iz (A) | Cond. mm2 | Tipo de Cabo | Q.T. (%) | F.C.A | F.C.T |
|---|---|---|---|---|---|---|---|---|---|---|---|---|---|---|---|---|
| CDG 1 | ACADEMIA | 45622.0 | 45622 | 0.96 | 47313.33 | 100% | RST | 380 | 71.69 | 3P-90A | 117 | 25 | Cabo 1 KV - HEPR | 0.95 | 1 | 1 |
| CDG 2 | DANÇA E CORAL | 55945.0 | 55945 | 0.98 | 57138.89 | 100% | RST | 380 | 86.57 | 3P-100A | 117 | 25 | Cabo 1 KV - HEPR | 1.7 | 1 | 1 |
| CDG 3 | SECRETARIA DE ESPORTES | 21372.4 | 21372.4 | 0.87 | 24469.33 | 100% | RST | 380 | 37.07 | 3P-50A | 66 | 10 | Cabo 1 KV - HEPR | 0.92 | 1 | 1 |
| CDG 4 | SECRETARIA DA EDUCAÇÃO | 23348.3 | 23348.3 | 0.88 | 26648.11 | 100% | RST | 380 | 40.38 | 3P-50A | 66 | 10 | Cabo 1 KV - HEPR | 1.51 | 1 | 1 |
| CDG 5 | AUDITÓRIO | 68721.1 | 68721.1 | 0.88 | 77881.78 | 100% | RST | 380 | 118 | 3P-125A | 144 | 35 | Cabo 1 KV - HEPR | 1.06 | 1 | 1 |
| CDG 6 | PISCINA | 65225.5 | 65225.5 | 0.85 | 76921.5 | 100% | RST | 380 | 116.55 | 3P-125A | 144 | 35 | Cabo 1 KV - HEPR | 0.94 | 1 | 1 |
| Total | | 280234.3 | 280234.3 | | 310372.9 | | | | | | | | | | | |
| Aliment. | C=37.64m | | | 0.90 | | 100% | RST | 380 | 470.26 | 3P-350A | | 2x120 | Cabo 1 KV - HEPR | 2 | | |

Potência Demandada: 100% (280234.3 W) (310372.9 V.A)

Corrente nas Fases: R=470.3A S=470.3A T=470.3A

## Quadro de Cargas

CDG 6 (PISCINA)

| Circ. | Descrição | Iluminação 20W | Tomadas 600VA | Motores 2CV | 5CV | 15500W | Pot. W | Fat. Pot. | Pot. V.A | Demanda (%) | Fases R S T | Tensão V | Ip A | Prot. A | Iz (A) | Cond. mm2 | Tipo de Cabo | Q.T. (%) | F.C.A | F.C.T |
|---|---|---|---|---|---|---|---|---|---|---|---|---|---|---|---|---|---|---|---|---|
| 1 | ILUMINAÇÃO | 20 | | | | | 400 | 0.9 | 444.44 | 100% | R | 220 | 2.02 | 1P-10A | 14 | 1.5 | Fio cabo 750 V - PVC | 0.46 | 0.8 | 1 |
| 2 | TOMADAS MONOFÁSICAS | | 6 | | | | 2880 | 0.8 | 3600 | 100% | S | 220 | 16.36 | 1P-16A | 19.2 | 2.5 | Fio cabo 750 V - PVC | 2.54 | 0.8 | 1 |
| 3 | TROCADOR DE CALOR 1 | | | | | 1 | 15500 | 0.85 | 18235.29 | 100% | RST | 380 | 27.63 | 3P-32A | 36 | 6 | Fio cabo 750 V - PVC | 0.15 | 1 | 1 |
| 4 | TROCADOR DE CALOR 2 | | | | | 1 | 15500 | 0.85 | 18235.29 | 100% | RST | 380 | 27.63 | 3P-32A | 36 | 6 | Fio cabo 750 V - PVC | 0.42 | 1 | 1 |
| 5 | TROCADOR DE CALOR 3 | | | | | 1 | 15500 | 0.85 | 18235.29 | 100% | RST | 380 | 27.63 | 3P-32A | 36 | 6 | Fio cabo 750 V - PVC | 0.67 | 1 | 1 |
| 6 | BOMBA 1 | | | | 1 | | 3677.5 | 0.85 | 4326.47 | 100% | RST | 380 | 6.56 | 3P-20A | 22.4 | 4 | Fio cabo 750 V - PVC | 0.07 | 0.8 | 1 |
| 7 | BOMBA 2 | | | 1 | | | 1471 | 0.85 | 1730.59 | 100% | RST | 380 | 2.62 | 3P-20A | 22.4 | 4 | Fio cabo 750 V - PVC | 0.03 | 0.8 | 1 |
| 8 | BOMBA 3 | | | | 1 | | 3677.5 | 0.85 | 4326.47 | 100% | RST | 380 | 6.56 | 3P-20A | 22.4 | 4 | Fio cabo 750 V - PVC | 0.16 | 0.8 | 1 |
| 9 | BOMBA 4 | | | 1 | | | 1471 | 0.85 | 1730.59 | 100% | RST | 380 | 2.62 | 3P-20A | 22.4 | 4 | Fio cabo 750 V - PVC | 0.07 | 0.8 | 1 |
| 10 | BOMBA 5 | | | | 1 | | 3677.5 | 0.85 | 4326.47 | 100% | RST | 380 | 6.56 | 3P-20A | 22.4 | 4 | Fio cabo 750 V - PVC | 0.25 | 0.8 | 1 |
| 11 | BOMBA 6 | | | 1 | | | 1471 | 0.85 | 1730.59 | 100% | RST | 380 | 2.62 | 3P-20A | 22.4 | 4 | Fio cabo 750 V - PVC | 0.11 | 0.8 | 1 |
| Total | | 20 | 6 | 3 | 3 | 3 | 65225.5 | | 76921.5 | | | | | | | | | | | |
| Aliment. | C=26.96m | | | | | | | 0.85 | | 100% | RST | 380 | 116.55 | 3P-125A | | 35 | Cabo 1 KV - HEPR | 0.94 | | |

Potência Demandada: 100% (65225.5 W) (76921.5 V.A)

Corrente nas Fases: R=112.4A S=126.8A T=110.4A

## IDENTIFICAÇÃO DE QUADRO

CDG 6 (PISCINA)

| CIRCUITO | DESCRITIVO | |
|---|---|---|
| 1 | ILUMINAÇÃO | Obs.: |
| 2 | TOMADAS MONOFÁSICAS | Obs.: |
| 3 | TROCADOR DE CALOR 1 | Obs.: |
| 4 | TROCADOR DE CALOR 2 | Obs.: |
| 5 | TROCADOR DE CALOR 3 | Obs.: |
| 6 | BOMBA 1 | Obs.: |
| 7 | BOMBA 2 | Obs.: |
| 8 | BOMBA 3 | Obs.: |
| 9 | BOMBA 4 | Obs.: |
| 10 | BOMBA 5 | Obs.: |
| 11 | BOMBA 6 | Obs.: |

CDG 6

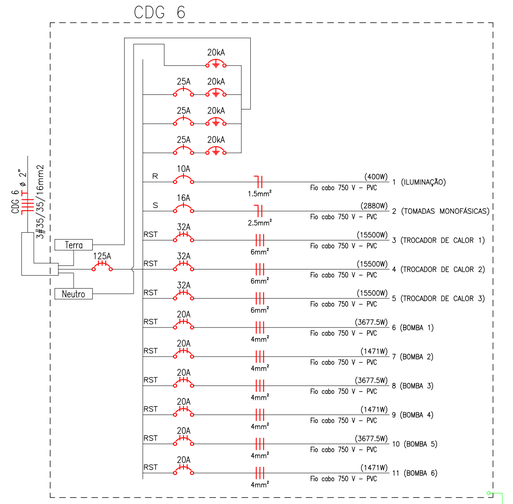


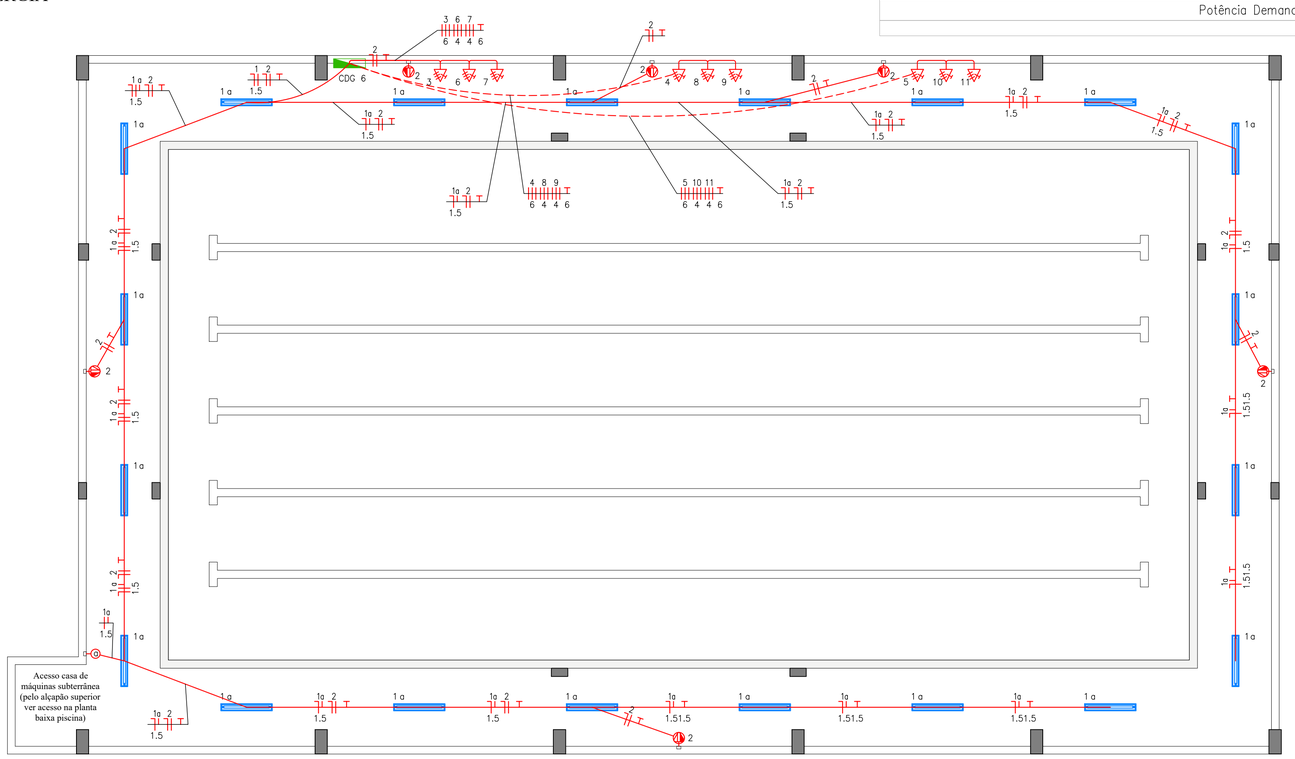


PLANTA BAIXA CASA DE MÁQUINAS
ESCALA: 1/75

## LUMINOTÉCNICO

| ITEM | ESPECIFICAÇÕES DAS LUMINÁRIAS | SIMBOLOGIA | IMAGEM / REFERÊNCIA |
|---|---|---|---|
| 01 | LUMINÁRIA LINEAR LED INTEGRADO 120, POTÊNCIA: 12 A 20W, TEMPERATURA DE COR>= 5000K, MODELO: TUBULAR T5, MATERIAL: PVC, FLUXO MIN>=1260 LUMENS, VIDA ÚTIL: 25.000 HS, TENSÃO: AC100-240V, FREQUÊNCIA: 50/60 HZ, ÂNGULO DE ABERTURA: 120°, DIMENSÕES APROX: ALTURA: 3,5 CM, LARGURA: 2 CM, COMPRIMENTO: 120 CM | | |

## LEGENDA:

- LUMINÁRIA LINEAR LED (VER LUMINOTÉCNICO)
- TOMADA MÉDIA 220V/20A - H=1,00M
- PONTO PARA BOMBA/ MOTOR TRIFÁSICO
- INTERRUPTOR 1 SEÇÃO SIMPLES
- QUADRO DE DISTRIBUIÇÃO (VER DESCRITIVO)
- ELÉTRICA-ELETRODUTO EMBUTIDO NA LAJE/PAREDE
- ELÉTRICA-ELETRODUTO EMBUTIDO NO PISO
- NEUTRO, FASE, RETORNO, TERRA

ASSOCIAÇÃO DOS MUNICÍPIOS DO ALTO URUGUAI CATARINENSE
Rua Marechal Deodoro, 772, 12° andar. Centro - Concórdia - SC 89700-905
Fone (49)3482 3500. www.amauc.org.br

# PREFEITURA MUNICIPAL DE PERITIBA - SC

PROJETO:
**PROJETO ELÉTRICO INTERNO - PISCINA PUBLICA E ESPAÇO MULTIUSO**

ENDEREÇO DA OBRA: RUA REINALDO GASPARETO, N°68, CENTRO - PERITIBA - SC

ESCALA: INDICADA

PRANCHA: ELE 03 /03

DISCRIMINAÇÃO:
**DISTRIBUIÇÃO DOS CIRCUITOS EM PLANTA BAIXA - CASA MÁQUINAS DIAGRAMA UNIFILAR, QUADRO DE CARGAS, LUMINOTÉCNICO CIRCUITOS ALIMENTADORES DE ENERGIA, LEGENDA E DETALHES**

DATA: SETEMBRO / 2025

DESENHO: RENATO

FOLHA: ABNT - A1

RESPONSÁVEL TÉCNICO PROJETO:
Renato Bergamo
Assinado de forma digital por Renato Bergamo
Dados: 2025.09.26 09:45:15 -03'00'
RENATO BERGAMO
ENGENHEIRO ELETRICISTA - CREA - SC: 068.830-4

RESPONSÁVEL TÉCNICO EXECUÇÃO:

PROPRIETÁRIO:
PREFEITURA MUNICIPAL DE PERITIBA - SC
CNPJ: 82.815.085/0001-20

Ficam reservados os direitos autorais de execução do projeto conforme Lei Federal n. 5.194/66